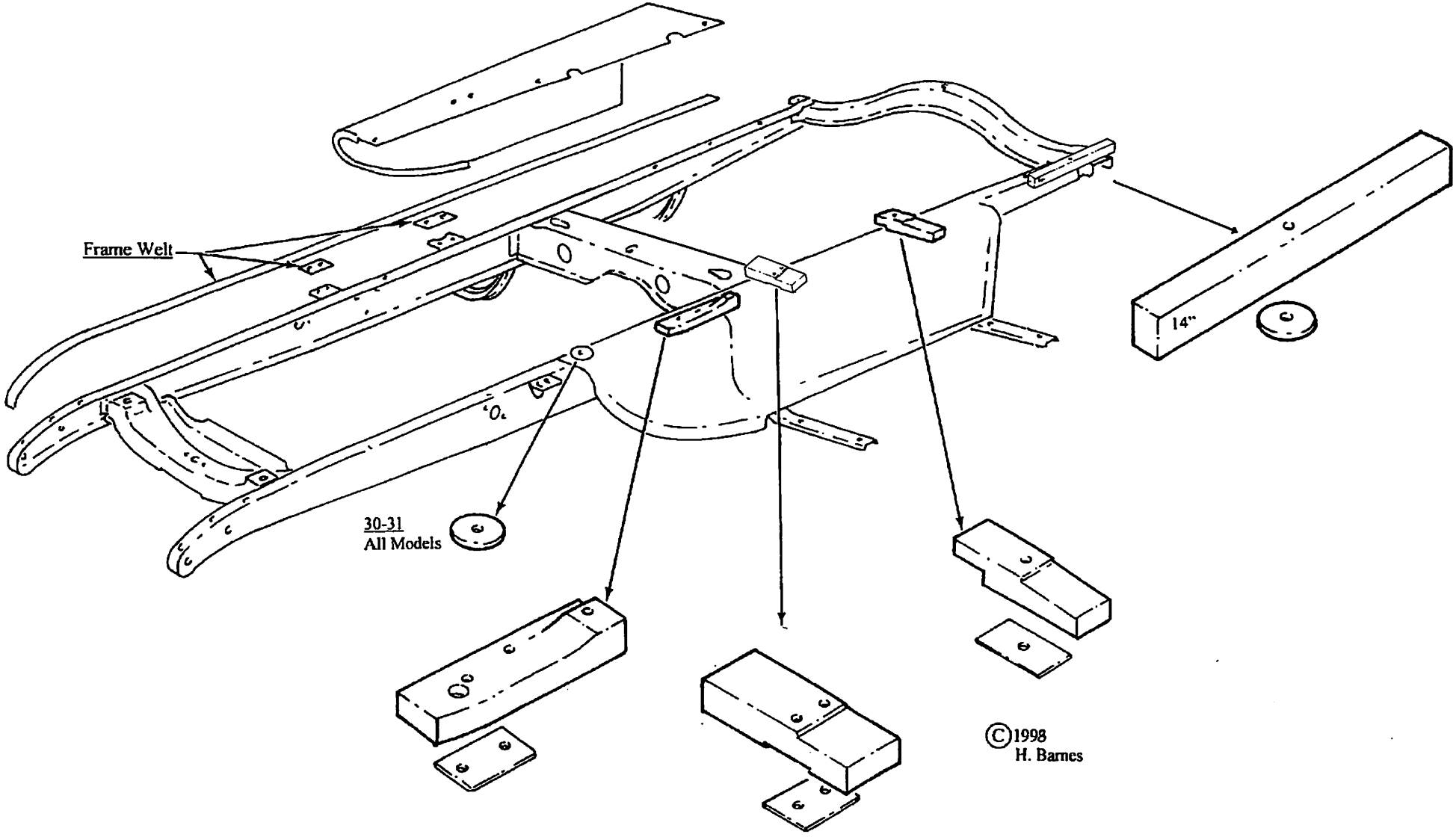1930-30 COUPE